САД-ОГОРОД

Раздел ведет Татьяна ЧИРКОВА

У многих, кто побывал на выставке «Садовод и фермер-2003», вызвал интерес опыт москвички, преподавателя химии Ларисы Шенявской, за который она была отмечена подарком и дипломом лауреата. Достижением ее были дыни и арбузы, выращенные... под Наро-Фоминском.

КАНДАЛУПА В НАГРАДУ

–Вообще-то я из Сибири, где разведением этой культуры занимались мой дед и прадед. Дедушка весной выкапывал ямы и выращивал там рассаду под стеклянными рамами. У меня давно была мечта вырастить дыни и под Москвой, но все не хватало времени. Я пытаюсь заставить расти у нас нетрадиционные для средней полосы растения: грецкий орех, кизил, краснолистный фундук, бересклет. Иногда с первого раза не все получается. Но интерес заставляет меня делать все новые и новые опыты. В нынешнем году весной я купила семена «злато скифов», «эжен», «блонди». Плодоносили все, но вкуснее оказались «ирокез» и «кандалупа». Все дыни были больше килограмма. Хотя в Сибири плодов вырастало больше, но размером они были с теннисный мячик, хотя и очень сладкие.

Дыни у меня росли в парнике после томатов, которые плодоносили на этом месте 9 лет подряд. Правда, почву пришлось обработать медным купоросом, а потом присыпать луговой землей. Внекорневую подкормку производила один раз в 10 дней. За 20 дней до полной зрелости вообще перестала их кормить.

Дыни у нас долго не хранятся, поэтому съели мы их быстро. Но несколько штук я отнесла в клуб «Сеньор помидор», где мой урожай попробовали и оценили многие садоводы-любители.

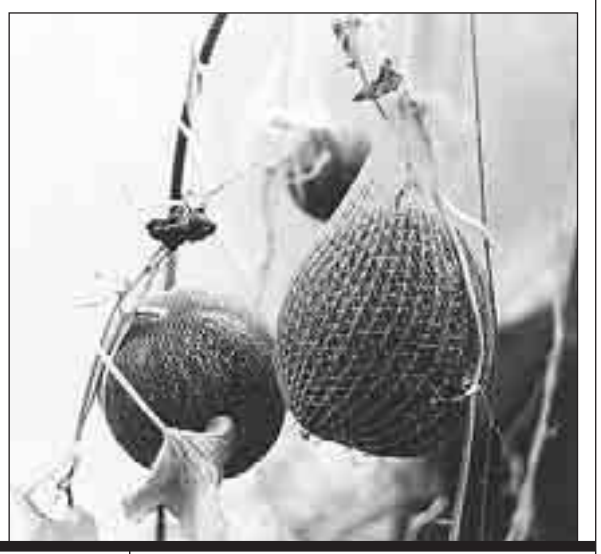

КАЛИНА КРАСНАЯ - С МЕДКОМ И МАСЛОМ

ПОМОЖЕТ КОЖЕ

Высушенные и размолотые в порошок отжимки калины (вместе с семенами) залить растительным маслом (лучше оливковым, но можно и любым другим): на 1 часть калинового порошка берутся 2 части масла. Установить смесь на водяную баню и прогревать не менее получаса, постоянно перемешивая, затем остудить и процедить через плотную ткань. Калиновое масло считается не менее целебным, чем облепиховое. Его рекомендуют использовать при ожогах, экземах и других кожных заболеваниях.

НАЗЛО ПРОСТУДЕ

Ягоды калины - 1 часть, мед - 1 часть.

Калину промыть, освободив от косточек, залить медом, перемешать. Использовать при простудных заболеваниях, запивая теплой водой.

Зимой главная забота садоводов - уход за комнатными растениями. Но многолетние клубни и луковицы, хранящиеся в подвалах и гаражах, тоже нельзя оставлять без пристального внимания. У луковиц гладиолусов надо отделить оставшиеся корни и части стебля, удалить больные.

ЗА ОКОШКОМ - СВЕТУ МАЛО...

Если на луковичных растениях, оставленных на выгонку, появились зеленые листочки, значит, пора переносить их в комнаты и ставить ближе к окошку.

Клубни бегонии и особенно корнеклубни георгин необходимо проверять каждые две недели. Корнеклубни георгин лучше всего сохранять в ящиках, засыпанные немного влажным песком, при плюсовой температуре, но не выше 7 градусов. Если они начали подгнивать, придется обрезать поврежденные части вплоть до здоровой ткани и обработать тут же срез марганцовкой или фундазолом, а затем подсушить субстрат или вообще заменить его.

САМ СЕБЕ МАСТЕР

СВОБОДНЫЙ ЧАС - КВАРТИРЕ

■ Узкая полоска бумаги, сложенная вдвое, поможет уберечь вам пальцы при забивке мелких гвоздей. Кроме того, с ее помощью можно забивать гвоздь, когда ни рукой, ни каким-либо инструментом придерживать гвоздь невозможно, например, в узкой щели.

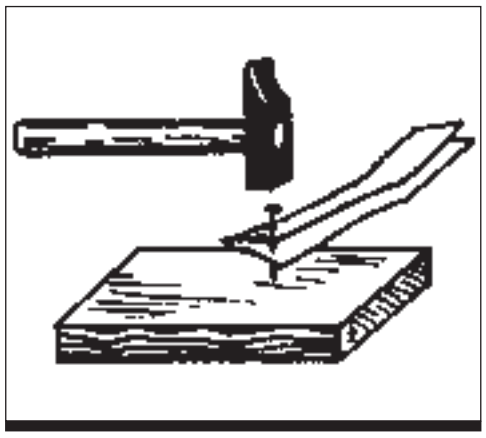

■ Определяя место в косяке двери для гнезда под ригель замка, вырежьте из бумаги прямоугольник, по форме равный торцу ригеля. Одну сторону этого прямоугольника смочите водой и точно приложите к торцу ригеля, а затем другую (лицевую) смажьте клеем. Закройте дверь и поворотом ключа прижмите ригель к косяку двери. Бумажный прямоугольник приклеится к косяку, обозначив точное место гнезда для ригеля.

■ Чтобы дверь в комнату удерживалась в открытом положении, надо прибить ластик к верхней части дверной коробки. Когда дверь нужно закрыть, ластик поворачивают в горизонтальное положение.

■ Пластмассовые направляющие стекол в шкафах и сервантах со временем высыхают, укорачиваются в тех местах, где они прибиты гвоздями. Чтобы предупредить эту неприятность, надо в местах крепления сделать продольные прорези, компенсирующие перемещение направляющих.

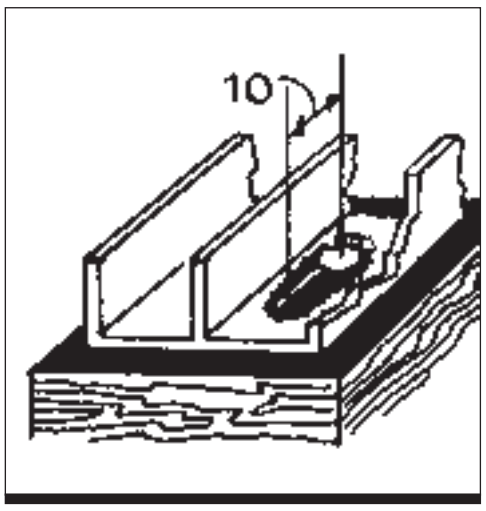

■ Деформированная дверь, как правило, плотно не закрывается (отходит). Кусок резиновой трубки подходящего диаметра, укрепленный на косяке такой двери, служит отличнейшим замком-защелкой. Трубка пружинит и поэтому надежно удерживает дверь. По этой же причине истирается она гораздо меньше, чем, скажем, кусок кожи, резины или любого другого материала.

Алевтина ПАВЛИНОВА

ШКОЛА ВЫЖИВАНИЯ

ХИМИЯ - В ДОМЕ ПОМОЩНИЦА. НО - КАПРИЗНАЯ!

Начальник отдела Управления по делам ГО и ЧС Южного административного округа столицы Геннадий ТРЕТЬЯК рассказывает читателям «МС» о том, как вести себя в чрезвычайных ситуациях.

Начало в №№ 28-30, 32, 34, 38-40, 42, 44, 46-47

ВАШИ ДЕЙСТВИЯ ПРИ ОПАСНОСТИ ХИМИЧЕСКОГО ЗАРАЖЕНИЯ

■ Быстро выйти из района заражения в направлении, перпендикулярном движению зараженного облака.

■ Подняться на верхние этажи зданий (при заражении хлором).

■ Герметизировать помещения.

■ Использовать противогазы всех типов, при их отсутствии - ватно-марлевые повязки, смоченные водой или лучше 2-5%-ным раствором питьевой соды (от хлора), уксусной или лимонной кислотой (от аммиака).

■ Если отсутствуют средства индивидуальной защиты и выйти из района аварии невозможно, останьтесь в помещении, включите радиоточку, ждите сообщений органов управления по делам ГО и ЧС. Плотно закройте окна и двери, дымоходы, вентиляционные отдушины (люки). Входные двери зашторьте, используя одеяла и любые плотные ткани. Заклейте щели в окнах и стыки рам пленкой, лейкопластырем или обычной бумагой.

ПОРАЖАЮЩИЕ ФАКТОРЫ

Наиболее часто на производствах применяются хлор, аммиак и их производные соединения.

При отравлении ХЛОРОМ наблюдаются резкая боль в груди, резь в глазах, слезотечение, одышка, сухой кашель, рвота, нарушение координации движений и появление пузырей на коже.

Признаки отравления АММИАКОМ - учащение сердцебиения и пульса, возбуждение, возможны судороги, удушье, резь в глазах, слезотечение, насморк, кашель, покраснение и зуд кожи.

ПОМНИТЕ!

■ Покидая квартиру, выключите источники электроэнергии, возьмите с собой личные документы, необходимые вещи, наденьте средства защиты.

■ После выхода из зараженного района обязательна санитарная обработка людей.

■ При подозрении на поражение опасными химическими веществами исключите любые физические нагрузки, примите обильное теплое питье.

(Продолжение следует)

Мануальный центр "Долголетие" (11 лет работы)
Безболезненное лечение (2-4 сеанса) онемений, болей в голове, шее, спине, пояснице, конечностях, грыжи диска, остеохондроза, сколиоза
Адрес сайта www.smbulnes.ru Телефон 366-90-83

БОЛЯТ СУСТАВЫ? ЗАМУЧИЛ ОСТЕОХОНДРОЗ?
БОУН - ЭТО ТО, ЧТО ВАМ НУЖНО
• Артриты, артрозы
• Остеопороз (профилактика и лечение)
• Коксартроз
• Отложение солей

БОУН - это экологически чистые компоненты на растительной основе. Не имеет противопоказаний.

БОУН поддерживает опорно-двигательную систему в борьбе с разрушительными заболеваниями суставов. Поставляет в организм питательные вещества для соединительных тканей, устраняет окостенение суставов, возвращает свободу движений.

"Мне 64 года, заболеваний - большое количество. Но больше всего меня беспокоила опорно-двигательная система. Врачи ставили диагнозы: начинающийся коксартроз, артрозартрит коленного и голеностопных суставов, остеохондроз, полиартрит. Не буду жаловаться и причитать, кто с этим сталкивался, поймет меня. Люди добрые посоветовали попробовать БОУН. Результат почувствовала уже в течение первых двух недель приема препарата. Прежде всего прошли отеки и воспаления, существенно уменьшились боли и неподвижность суставов, перестали неметь руки, ноги, плечи, без труда приседаю. Ногу переношу превосходно. Сейчас поднимаюсь домой по ступенькам, расстояния пешком преодолеваю, как 15 лет назад. Настроение бодрое.

Но самое главное - могу заниматься дома по хозяйству, что до этого было очень обременительно".

Листова Е. И., г. Москва, Братеево

Если у вас есть эти заболевания, БОУН вам необходим
Звоните 767-08-99 (с 10.00 до 20.00, кр. воскр.)
Скидки льготникам. Звоните, здесь вам помогут.